CBF s.r.l. - Via Caboto, 3 - 36075 Montecchio Maggiore (VI)
Tel. 0444 499141 / 0444 499143 - Fax 0444 499145
e-mail: info@cbfhydraulic.com - http://www.cbfhydraulic.com

Valvola regolatrice di flusso compensata, due vie, a cartuccia
2 ways, pressure compensated flow regulator valve – cartridge type

mod. RF2-200-42-C

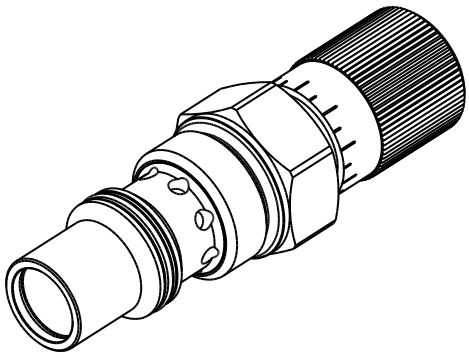

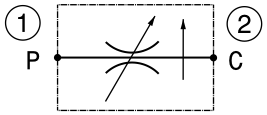

Portata massima *Max flow*	200 l/min *53 gpm*
Portata regolata *Regulated flow*	0 ÷ 200 l/min *0 ÷ 53 gpm*
Pressione massima *Max pressure*	350 bar *5000 psi*
Coppia di serraggio *Installation torque*	220 ÷ 250 Nm *165 ÷ 187 lb ft*

Dati e tarature ottenuti usando olio con viscosità 30 cSt a 50°C *Performaces and calibrations are carried out by using hydraulic oil with 30 cSt viscosity at 50°C*	
Viscosità consigliate *Recommended viscosity*	10 ÷ 420 cSt
Temperature di lavoro *Working temperature*	-20 ÷ +90 °C
Filtrazione assoluta *Absolute filitration*	25 µ

Regolazioni
Adjustments

A

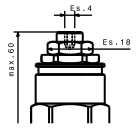

Vite esterna
esagono incassato
Leakproof hex socket screw

B

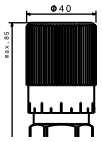

Manopola
Handknob

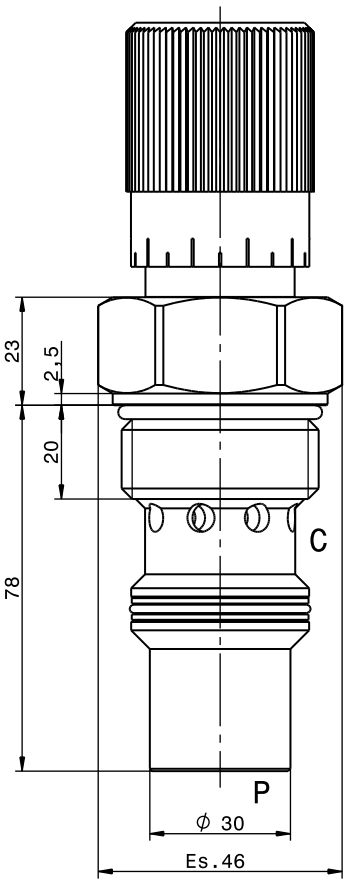

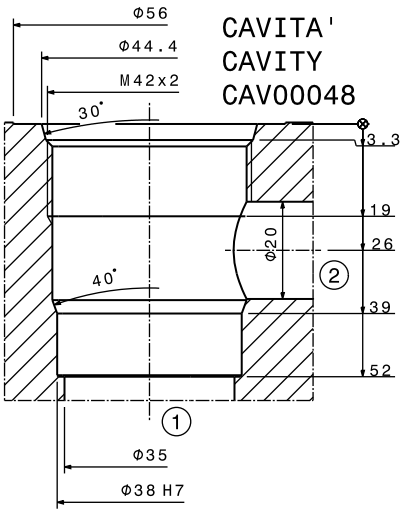

CAVITA'
CAVITY
CAV00048

Sigla di ordinazione / Ordering code

RF2-200-42-C	A
Modello *Type*	Codice regolazione *Adjustment code* **A, B**

Flusso inverso dalla porta "C" alla porta "P" non è permesso
Reverse flow from port "C" to port "P" is not permitted

I dati non sono impegnativi, **CBF** si riserva di apportare modifiche senza preavviso.
*The specifications are not binding, **CBF** reserves the right to introduce modifications without notice.*