CBF s.r.l. - Via Caboto, 3 - 36075 Montecchio Maggiore (VI)
Tel. 0444 499141 / 0444 499143 - Fax 0444 499145
e-mail: info@cbfhydraulic.com - http://www.cbfhydraulic.com

Valvola limitatrice di pressione diretta a cartuccia compensata in pressione
Pressure compensated, direct acting relief valve – cartridge type

mod. VLP45-CC

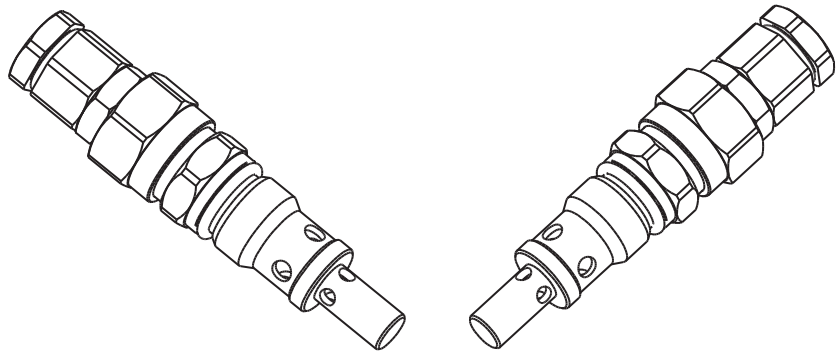

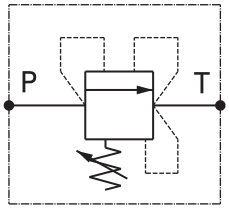

Portata massima *Max flow*	45 l/min *12 gpm*
Pressione massima *Max pressure*	350 bar *5000 psi*
Coppia di serraggio *Installation torque*	45 ÷ 50 Nm *34 ÷ 38 lbft*

Dati e tarature ottenuti usando olio con viscosità 30 cSt a 50°C *Performaces and calibrations are carried out by using hydraulic oil with 30 cSt viscosity at 50°C*	
Viscosità consigliate *Recommended viscosity*	10 ÷ 420 cSt
Temperature di lavoro *Working temperature*	-20 ÷ +90 °C
Filtrazione assoluta *Absolute filitration*	25 µ

Taratura *Setting*			
Codice *Code*	Taratura standard *Standard setting* **(Q=5 l/min)**	Campo di taratura *Adj. Pressure range*	Colore molla *Spring colour*
00	**40 bar** ***580 psi***	**5÷40 bar** ***72.5÷580 psi***	**Nero** ***Black***
01	**80 bar** ***1160 psi***	**20÷100 bar** ***290÷1450 psi***	**Bianco** ***White***
02	**180 bar** ***2600 psi***	**40÷250 bar** ***580÷3600 psi***	**Giallo** ***Yellow***
03	**250 bar** **3600 *psi***	**60÷350 bar** ***870÷5000 psi***	**Nero** ***Black***

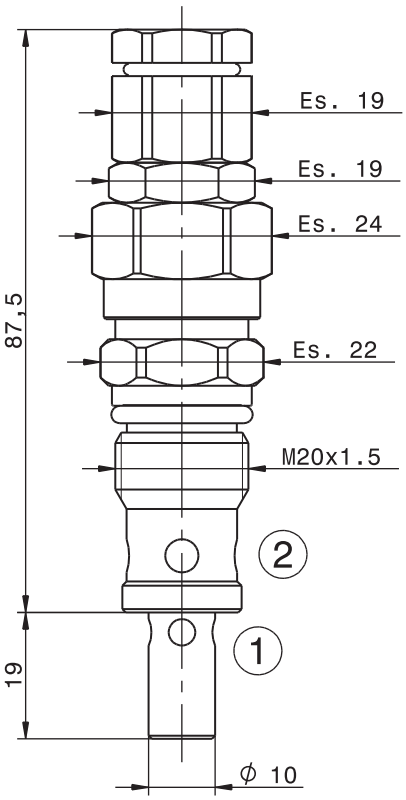

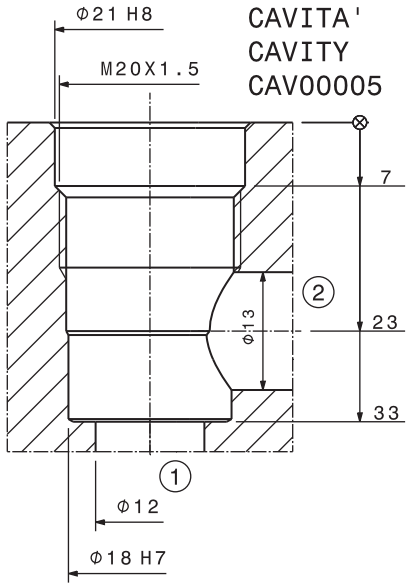

Sigla di ordinazione / Ordering code

VLP45-CC	02	D
Modello *Type*	Codice taratura *Setting code* **00, 01, 02, 03**	

I dati non sono impegnativi, **CBF** si riserva di apportare modifiche senza preavviso.
*The specifications are not binding, **CBF** reserves the right to introduce modifications without notice.*